2017 каталог современного освещения

Armatonled

Арматор (одно из определений) - человек, снаряжающий судно в рейс. Практически, человек, несущий ответственность за корабль. Данная идеология относится как к самой компании, так и к проектам, которые мы снабжаем светом. Мы несем ответственность за эти проекты на ряду с дизайнером и архитектором.

Новаторский дизайн и современные технологии.
Работая под этим девизом, компания ArmatorLed идет по пути постоянного развития. Мы регулярно выпускаем новые модели, чтобы расширить границы Вашего выбора. Наша задача создавать продукт, который будет актуален с точки зрения дизайна и иметь технически совершенную начинку. Арматор - молодая компания, но наша команда состоит из профессионалов, которые не первый год работают со светом. Мы всегда прислушиваемся к мнению наших клиентов и партнеров.

Искренне надеемся, что Вам понравится наша работа.

ArmatorLed

Acara B

Цветовая температура 2700K
Цветопередача 80+ RA
Световой поток 1068Лм
Потребляемая мощность 12Вт
Питание 100-240В

Под заказ возможно изменение следующих параметров:

цветовая температура 5000K, 4000K
угол свечения 10, 24, 38, 60
функция диммирования света

Гарантия 4 года

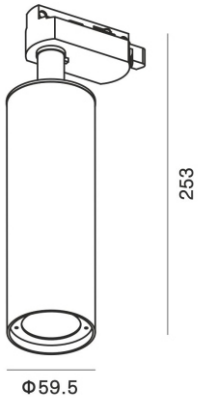

Горизонтальный и вертикальный углы поворота корпуса 180 градусов. Трековый, не диммируемый, корпус изготовлен из алюминия.

Светодиод CREE CXA

CREE Easy White

технология стабильной цветовой температуры

Armatorled

Acara W

Цветовая температура 4200К
Цветопередача 80+ RA
Световой поток 1068Лм
Потребляемая мощность 12Вт
Питание 100-240В

Под заказ возможно изменение следующих параметров:

цветовая температура 5000К, 2700К
угол свечения 10, 24, 38, 60
функция диммирования света

Гарантия 4 года

Горизонтальный и вертикальный углы поворота корпуса 180 градусов. Трековый, не диммируемый, корпус изготовлен из алюминия.

Светодиод CREE CXA

CREE Easy White

технология стабильной цветовой температуры

Armatorled

Acara MB

Цветовая температура 2700К
Цветопередача 80+ RA
Световой поток 1068Лм
Потребляемая мощность 12Вт
Питание 100-240В

Под заказ возможно изменение следующих параметров:

цветовая температура 5000К, 4000К
угол свечения 10, 24, 38, 60
функция диммирования света

Гарантия 4 года

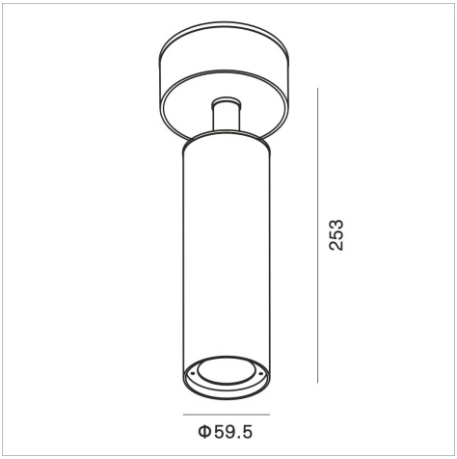

Горизонтальный и вертикальный углы поворота корпуса 180 градусов. Накладной, не диммируемый, корпус изготовлен из алюминия.

Светодиод CREE CXA

CREE Easy White

технология стабильной цветовой температуры

Armatorled

Acara MW

Цветовая температура 4200К
Цветопередача 80+ RA
Световой поток 1068Лм
Потребляемая мощность 12Вт
Питание 100-240В

Под заказ возможно изменение следующих параметров:

цветовая температура 5000К, 2700К
угол свечения 10, 24, 38, 60
функция диммирования света

Гарантия 4 года

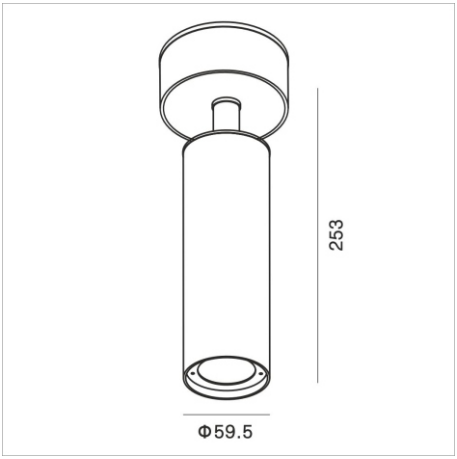

Горизонтальный и вертикальный углы поворота корпуса 180 градусов. Накладной, не диммируемый, корпус изготовлен из алюминия.

Светодиод CREE CXA

CREE Easy White

технология стабильной цветовой температуры

Armatorled

Ink W

Цветовая температура 2700К
Цветопередача 80+ RA
Световой поток 1068Лм
Потребляемая мощность 12Вт
Питание 100-240В
Диммирование TRIAC

Под заказ возможно изменение следующих параметров:

цветовая температура 5000К, 4000К
угол свечения 10, 24, 38, 60

Гарантия 4 года

Горизонтальный и вертикальный углы поворота корпуса 180 градусов. Трековый, диммируемый, корпус изготовлен из алюминия.

Светодиод CREE CXA

CREE Easy White

технология стабильной цветовой температуры

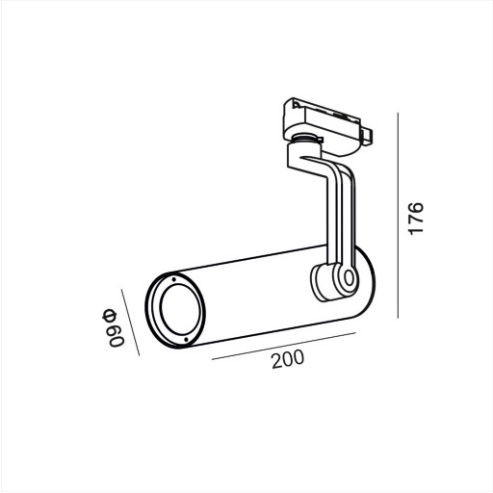

Armatorled

Ink

Цветовая температура 2700К
Цветопередача 80+ RA
Световой поток 1068Лм
Потребляемая мощность 12Вт
Питание 100-240В
Диммирование TRIAC

Под заказ возможно изменение следующих параметров:

цветовая температура 5000К, 4000К
угол свечения 10, 24, 38, 60

Гарантия 4 года

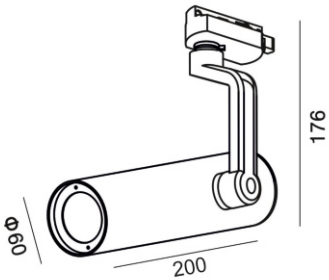

Горизонтальный и вертикальный углы поворота корпуса 180 градусов. Трековый, диммируемый, корпус изготовлен из алюминия.

Светодиод CREE CXA

CREE Easy White

технология стабильной цветовой температуры

Armatorled

Blicca

Цветовая температура 2700К
Цветопередача 80+ RA
Световой поток 1068Лм
Потребляемая мощность 12Вт
Питание 100-240В

Под заказ возможно изменение следующих параметров:

цветовая температура 5000К, 4000К
угол свечения 10, 24, 38, 60
функция диммирования света

Гарантия 4 года

Горизонтальный и вертикальный углы поворота корпуса 180 градусов. Трековый, не диммируемый, корпус изготовлен из алюминия.

Светодиод CREE CXA

CREE Easy White

технология стабильной цветовой температуры

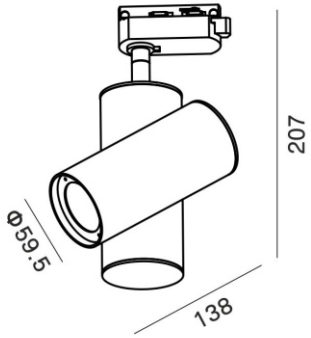

Armatorled

Blicca2

Цветовая температура 4200К
Цветопередача 80+ RA
Световой поток 2136Лм
Потребляемая мощность 24Вт
Питание 100-240В

Под заказ возможно изменение следующих параметров:

цветовая температура 5000К, 2700К
угол свечения 10, 24, 38, 60
функция диммирования света

Гарантия 4 года

Горизонтальный и вертикальный углы поворота корпуса 180 градусов. Трековый, не диммируемый, корпус изготовлен из алюминия.

Светодиод CREE CXA

CREE Easy White

технология стабильной цветовой температуры

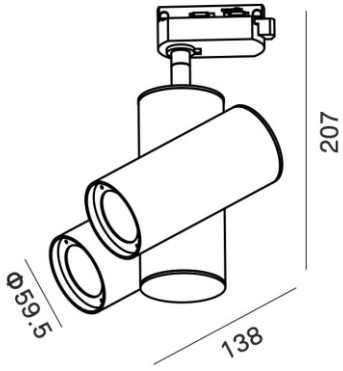

Armatorled

Lota

Цветовая температура 2700К
Цветопередача 80+ RA
Световой поток 650Лм
Потребляемая мощность 8Вт
Питание 100-240В

Под заказ возможно изменение следующих параметров:

цветовая температура 5000К, 4000К
угол свечения 10, 24, 38, 60
функция диммирования света

Гарантия 4 года

Горизонтальный и вертикальный углы поворота корпуса 180 градусов. Трековый, не диммируемый, корпус изготовлен из алюминия.

Светодиод CREE CXA

CREE Easy White

технология стабильной цветовой температуры

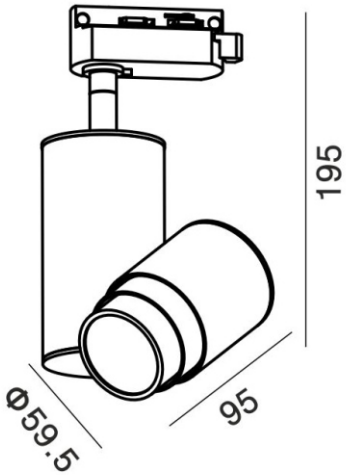

Armatorled

Lota2

Цветовая температура 4200К
Цветопередача 80+ RA
Световой поток 1300Лм
Потребляемая мощность 16Вт
Питание 100-240В

Под заказ возможно изменение следующих параметров:

цветовая температура 5000К, 2700К
угол свечения 10, 24, 38, 60
функция диммирования света

Гарантия 4 года

Горизонтальный и вертикальный углы поворота корпуса 180 градусов. Трековый, не диммируемый, корпус изготовлен из алюминия.

Светодиод CREE CXA

CREE Easy White

технология стабильной цветовой температуры

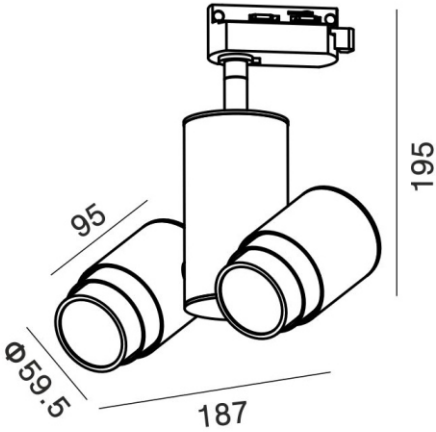

Armatorled

Cottus

Цветовая температура 4200К
Цветопередача 80+ RA
Световой поток 650Лм
Потребляемая мощность 8Вт
Питание 100-240В

Под заказ возможно изменение следующих параметров:

цветовая температура 5000К, 2700К
угол свечения 10, 24, 38, 60
функция диммирования света

Гарантия 4 года

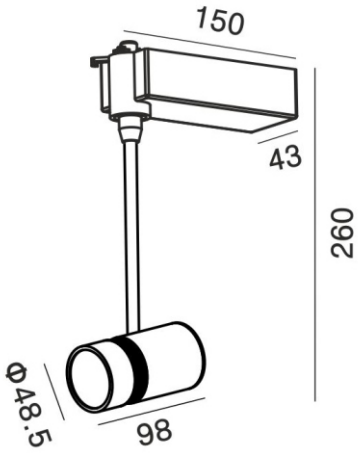

Горизонтальный и вертикальный углы поворота корпуса 180 градусов. Трековый, не диммируемый, корпус изготовлен из алюминия.

Светодиод CREE CXA

CREE Easy White

технология стабильной цветовой температуры

Armatorled

Cottus2

Цветовая температура 4200К
Цветопередача 80+ RA
Световой поток 1300Лм
Потребляемая мощность 16Вт
Питание 100-240В

Под заказ возможно изменение следующих параметров:

цветовая температура 5000К, 2700К
угол свечения 10, 24, 38, 60
функция диммирования света

Гарантия 4 года

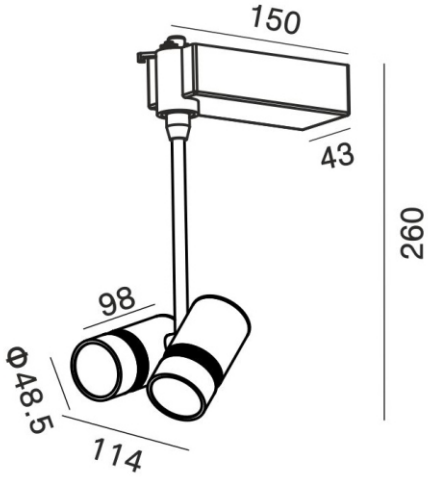

Горизонтальный и вертикальный углы поворота корпуса 180 градусов. Трековый, не диммируемый, корпус изготовлен из алюминия.

Светодиод CREE CXA

CREE Easy White

технология стабильной цветовой температуры

Armatorled

Pike MW

Цветовая температура 2700К
Цветопередача 80+ RA
Световой поток 3200Лм
Потребляемая мощность 30Вт
Питание 100-240В

Под заказ возможно изменение следующих параметров:

цветовая температура 5000К, 4000К
угол свечения 10, 24, 38, 60
функция диммирования света

Гарантия 2 года

Горизонтальный и вертикальный углы поворота корпуса 180 градусов. Накладной, не диммируемый, корпус изготовлен из алюминия.

Светодиод Bridgelux

Bridgelux LED

Armatorled

Pike MB

Цветовая температура 2700К
Цветопередача 80+ RA
Световой поток 3200Лм
Потребляемая мощность 30Вт
Питание 100-240В

Под заказ возможно изменение следующих параметров:

цветовая температура 5000К, 4000К
угол свечения 10, 24, 38, 60
функция диммирования света

Гарантия 2 года

Горизонтальный и вертикальный углы поворота корпуса 180 градусов. Накладной, не диммируемый, корпус изготовлен из алюминия.

Светодиод Bridgelux

Bridgelux LED

Armatorled

Pike W

Цветовая температура 2700К
Цветопередача 80+ RA
Световой поток 3200Лм
Потребляемая мощность 30Вт
Питание 100-240В

Под заказ возможно изменение следующих параметров:

цветовая температура 5000К, 4000К
угол свечения 10, 24, 38, 60
функция диммирования света

Гарантия 2 года

Горизонтальный и вертикальный углы поворота корпуса 180 градусов. Трековый, не диммируемый, корпус изготовлен из алюминия.

Светодиод Bridgelux

Bridgelux LED

Armatorled

Pike B

Цветовая температура 2700К
Цветопередача 80+ RA
Световой поток 3200Лм
Потребляемая мощность 30Вт
Питание 100-240В

Под заказ возможно изменение следующих параметров:

цветовая температура 5000К, 4000К
угол свечения 10, 24, 38, 60
функция диммирования света

Гарантия 2 года

Горизонтальный и вертикальный углы поворота корпуса 180 градусов. Трековый, не диммируемый, корпус изготовлен из алюминия.

Светодиод Bridgelux

Bridgelux LED

Armatorled

Infinite20

Цветовая температура 2700К
Цветопередача 80+ RA
Световой поток 1800Лм
Потребляемая мощность 20Вт
Питание 100-240В

Под заказ возможно изменение следующих параметров:

цветовая температура 5000К, 4000К
угол свечения 10, 24, 38, 60
функция диммирования света

Гарантия 2 года

Горизонтальный и вертикальный углы поворота корпуса 180 градусов. Трековый, не диммируемый, корпус изготовлен из алюминия.

Светодиод Bridgelux

Bridgelux LED

Armatorled

Infinite30

Цветовая температура 4200К
Цветопередача 80+ RA
Световой поток 2370Лм
Потребляемая мощность 30Вт
Питание 100-240В

Под заказ возможно изменение следующих параметров:

цветовая температура 5000К, 4000К
угол свечения 10, 24, 38, 60
функция диммирования света

Гарантия 4 года

Горизонтальный и вертикальный углы поворота корпуса 180 градусов. Трековый, не диммируемый, корпус изготовлен из алюминия.

Светодиод CREE CXA

CREE Easy White

технология стабильной цветовой температуры

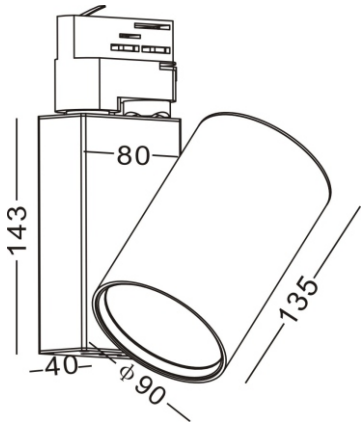

Armatorled

List White

Цветовая температура 2700К
Цветопередача 80+ RA
Световой поток 1640Лм
Потребляемая мощность 20Вт
Питание 100-240В

Под заказ возможно изменение следующих параметров:

цветовая температура 5000К, 4000К
угол свечения 24, 38, 60
функция диммирования света

Гарантия 4 года

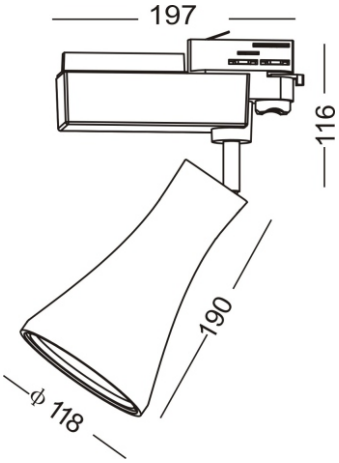

Горизонтальный и вертикальный углы поворота корпуса 180 градусов. Трековый, не диммируемый, корпус изготовлен из алюминия.

Светодиод CREE CXA

CREE Easy White

технология стабильной цветовой температуры

Armatorled

List Black

Цветовая температура 2700К
Цветопередача 80+ RA
Световой поток 1640Лм
Потребляемая мощность 20Вт
Питание 100-240В

Под заказ возможно изменение следующих параметров:

цветовая температура 5000К, 4000К
угол свечения 24, 38, 60
функция диммирования света

Гарантия 4 года

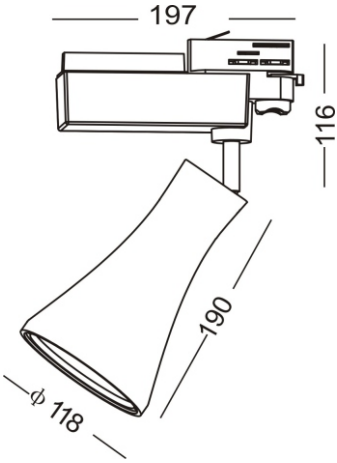

Горизонтальный и вертикальный углы поворота корпуса 180 градусов. Трековый, не диммируемый, корпус изготовлен из алюминия.

Светодиод CREE CXA

CREE Easy White

технология стабильной цветовой температуры

Armatorled

Kvadrat

Цветовая температура 4200К
Цветопередача 80+ RA
Световой поток 2050Лм
Потребляемая мощность 25Вт
Питание 100-240В

Под заказ возможно изменение следующих параметров:

цветовая температура 5000К, 4000К
угол свечения 24, 38, 60
функция диммирования света

Гарантия 4 года

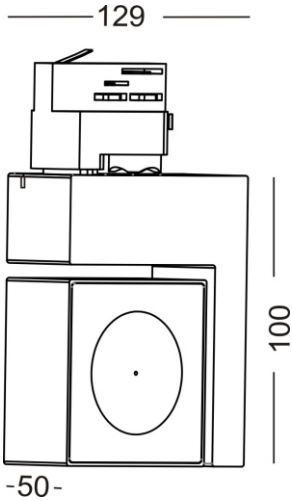

Горизонтальный и вертикальный углы поворота корпуса 180 градусов. Трековый, не диммируемый, корпус изготовлен из алюминия.

Светодиод CREE CXA

CREE Easy White

технология стабильной цветовой температуры

Armatorled

Tube30

Цветовая температура 4200К
Цветопередача 80+ RA
Световой поток 2400Лм
Потребляемая мощность 30Вт
Питание 100-240В

Под заказ возможно изменение следующих параметров:

цветовая температура 5000К, 4000К
угол свечения 24, 38, 60
функция диммирования света

Гарантия 4 года

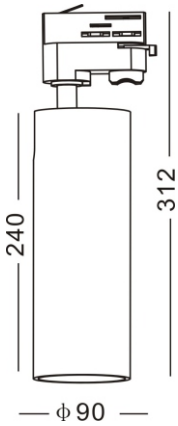

Горизонтальный и вертикальный углы поворота корпуса 180 градусов. Трековый, не диммируемый, корпус изготовлен из алюминия.

Светодиод CREE CXA

CREE Easy White

технология стабильной цветовой температуры

Armatorled

Bamboo

Цветовая температура 2700К
Цветопередача 80+ RA
Световой поток 600/900/1500Лм
Потребляемая мощность 8/12/20Вт
Питание 100-240В

Под заказ возможно изменение следующих параметров:

цветовая температура 5000К, 4000К
угол свечения 10, 24, 38, 60
функция диммирования света

Гарантия 4 года

8W

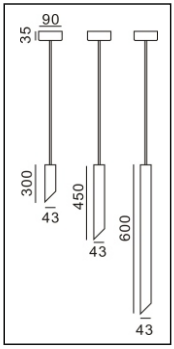

12W

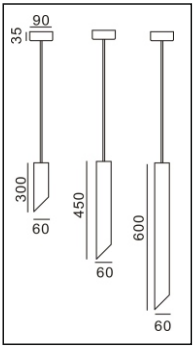

20W

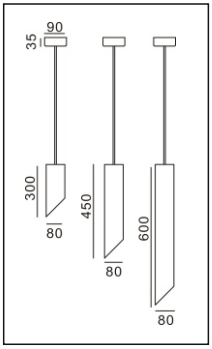

Возможна покраска корпуса в цвета:

○ Sand White ● Sand Black

CREE Easy White

технология стабильной цветовой температуры

Armatorled

Stick

Цветовая температура 2700К
Цветопередача 80+ RA
Световой поток 600/900/1500Лм
Потребляемая мощность 8/12/20Вт
Питание 100-240В

Под заказ возможно изменение следующих параметров:

цветовая температура 5000К, 4000К
угол свечения 10, 24, 38, 60
функция диммирования света

Гарантия 4 года

8W

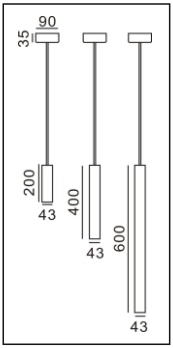

12W

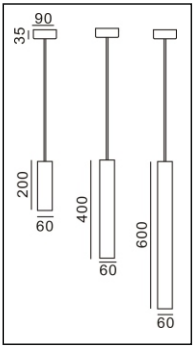

20W

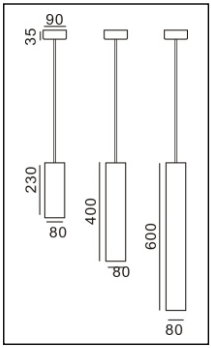

Возможна покраска корпуса в цвета:

○ Sand White ● Sand Black

CREE Easy White

технология стабильной цветовой температуры

Armatorled

Mola10

Цветовая температура 4200К
Цветопередача 80+ RA
Световой поток 790Лм
Потребляемая мощность 10Вт
Питание 100-240В
Размеры 59,5х253мм

Под заказ возможно изменение следующих параметров:

цветовая температура
угол свечения
функция диммирования света

Гарантия 4 года

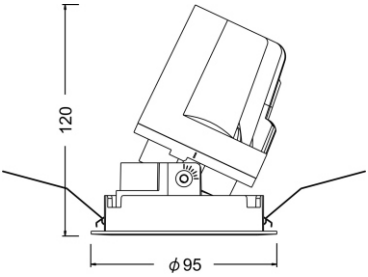

Hole diammeter mm

CREE Easy White

технология стабильной цветовой температуры

Armatorled

Mola20

Цветовая температура 4200К
Цветопередача 80+ RA
Световой поток 1580Лм
Потребляемая мощность 20Вт
Питание 100-240В

Под заказ возможно изменение следующих параметров:

цветовая температура
угол свечения
функция диммирования света

Гарантия 4 года

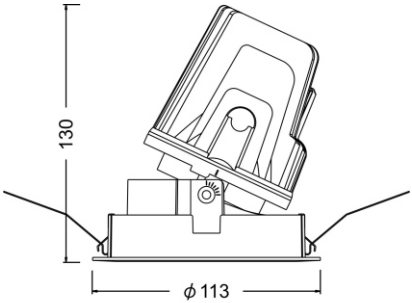

Hole diammeter mm

CREE Easy White

технология стабильной цветовой температуры

Armatorled

Mola30

Цветовая температура 4200К
Цветопередача 80+ RA
Световой поток 2370Лм
Потребляемая мощность 30Вт
Питание 100-240В

Под заказ возможно изменение следующих параметров:

цветовая температура
угол свечения
функция диммирования света

Гарантия 4 года

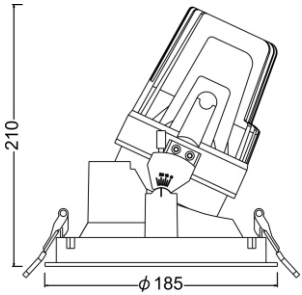

Hole diammeter mm

CREE Easy White

технология стабильной цветовой температуры

Armatorled

Сменные рефлекторы для серии Mola

зеркальный алюминий

золото

белый

черный

Armatorled

Mask10

Цветовая температура 2700К
Цветопередача 80+ RA
Световой поток 960Лм
Потребляемая мощность 12Вт
Питание 100-240В

Под заказ возможно изменение следующих параметров:

цветовая температура
угол свечения
функция диммирования света

Гарантия 4 года

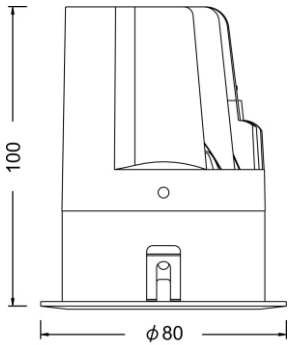

CREE Easy White

технология стабильной цветовой температуры

Hole diammeter mm

Armatorled

Mask12

Цветовая температура 2700К
Цветопередача 80+ RA
Световой поток 960Лм
Потребляемая мощность 12Вт
Питание 100-240В

Под заказ возможно изменение следующих параметров:

цветовая температура 5000К, 4000К
угол свечения 10, 24, 38, 60
функция диммирования света

Гарантия 4 года

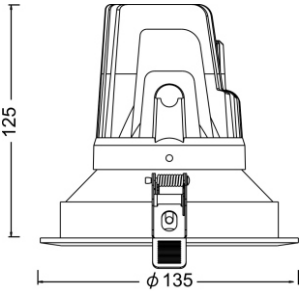

CREE Easy White

технология стабильной цветовой температуры

Hole diammeter mm

Armatorled

Mask20

Цветовая температура 2700К
Цветопередача 80+ RA
Световой поток 1640Лм
Потребляемая мощность 20Вт
Питание 100-240В

Под заказ возможно изменение следующих параметров:

цветовая температура
угол свечения
функция диммирования света

Гарантия 4 года

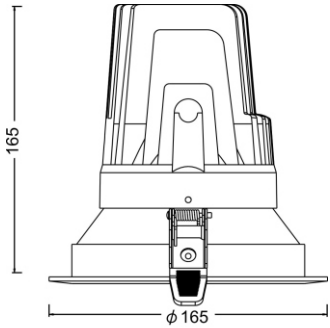

CREE Easy White

технология стабильной цветовой температуры

Hole diammeter mm

Armatorled

Mask30

Цветовая температура 2700К
Цветопередача 80+ RA
Световой поток 2460Лм
Потребляемая мощность 30Вт
Питание 100-240В

Под заказ возможно изменение следующих параметров:

цветовая температура
угол свечения
функция диммирования света

Гарантия 4 года

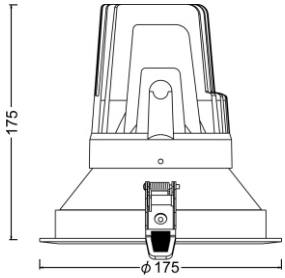

CREE Easy White

технология стабильной цветовой температуры

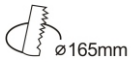

Hole diammeter mm

Armatorled

Armatonled

info@armatorled.com
+7 (499) 350-06-97
8-800-500-35-64.

Armatorled